Вилка для компьютерных сетей RJ45

TP-8P8C

Характеристики

Материал:
Корпус: поликарбонат (PC) 94-V2

Электрические характеристики:
Ток: 0.4A
Напряжение: 48В
Предельное напряжение: 500В
Сопротивление изолятора: не менее 1000 МОм
Сопротивление контакта: не более 0.05 Ом

Эксплуатационные характеристики:
Рабочая температура: от 0°C до + 70°C

Система обозначений

TXX-XXXX

- Количество контактов
- Число мест под контакты
- Экранированные
  Без обозначения - неэкранированные
- Серия



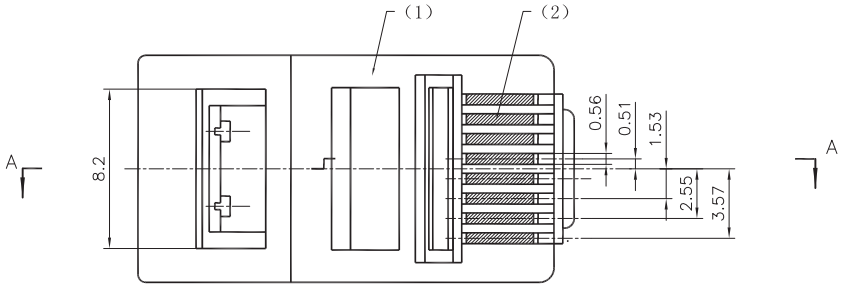

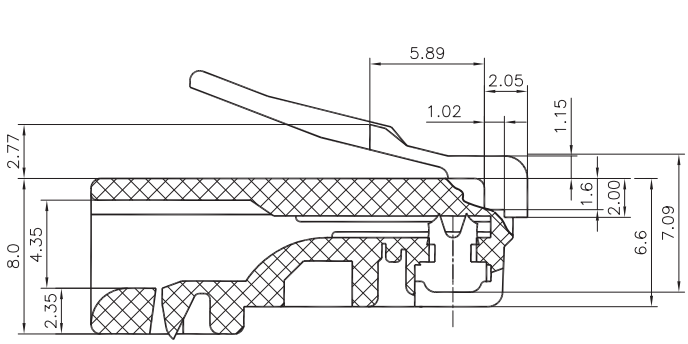

Section A–A

